Abby G2

IP44 | IK16 (150J) | Linear | SKI | Anbau

Haft und Gewahrsam

Abby G2 transparente Haftraumleuchte ist eine verstecksichere Leuchte in Linearbauweise für Justizvollzugsanstalten.

Standardfarben

weiß glatt

Produktbeschreibung

Abby G2 ist speziell für Justizbereiche entwickelt. Sie ist eine für die Wand- oder Deckenmontage geeignete Leuchte, deren Produkteigenschaften optimal an die hohen Sicherheitsanforderungen von Justizvollzugsanstalten angepasst sind. Der klare und ultraschlagfeste Polycarbonat-Diffusor bietet eine einfache und werkzeuglose Sichtkontrolle (von 5 Seiten einsehbar), ohne dass die transparente Haftraumleuchte geöffnet werden muss. Dadurch ist es ausgeschlossen, die Leuchte als Versteck zu nutzen. Der wechselbare Geräteträger bietet eine nachhaltige und effiziente Lösung: Bei einem realistischen Leuchtenbetrieb in Hafträumen von 8,5 h täglich können Sie zum Beispiel mit ca. 23 Jahren Betriebsdauer kalkulieren. Das Gehäuse besteht aus rostfreiem, kratzfestem verzinktem Stahl. Es ist mit eingriffsgeschützten Abdeckungen und Verschlüssen sowie manipulationssicheren Resistorx-Schrauben versehen und bietet so keine Ansatzpunkte für Verletzungen oder Suizidversuche. Die transparente Haftraumleuchte wurde mit Nutzern und Fachplanern aus dem Bereich Haft & Gewahrsam gemeinsam entwickelt und erfüllt somit das Anforderungsprofil an eine Haftraumleuchte sehr detailliert. Abby G2 wurde in unserem Prüflabor vollständig geprüft. Diese Leuchten eignen sich besonders für: Hafträume in Justizvollzugsanstalten (JVA), Jugendarrestanstalten (JAA), Jugendstrafanstalten (JSA), Strafanstalten, Justiz anstalten.

IK16 (150J) Was bedeutet IK-Stoßfestigkeitsgrad?
IP44 Was bedeutet IP-Schutzart?
Gehäuse: Gehäuse aus Zintec-Stahl, extrem korrosionsbeständig, stoß-/kratzfeste Polyester-Pulverbeschichtung
Farbe: Polyester-Pulverbeschichtung – weitere Farboptionen.
Diffusor: Polycarbonat, außergewöhnlich schlagfest, zur einfachen Inspektion von 5 Seiten einsehbar, optimale Sichtkontrolle
Geräteträger: Wechselbarer Geräteträger mit Steckersystem (Plug&Play). Enthält Treiber, LED-Platinen und ggfs. weitere Komponenten.
Montage: Wand- / Deckenmontage
Kabeleinführung: rückseitig
Design Life: 30+ Jahre. Was ist Design Life?

Technische Daten

AbbyG2	Leuchtenlichtstrom (lm)	Leistung (W)	Lichtausbeute (lm/W)	Farbtemperatur (K)
L412mm x B185mm				
GABY-G2-1-1500N-SW	1637	13	126	4000
	Gewicht (kg)	**CRI**	**High Temp (°C)**	**LED-Lichtstromerhalt**
	1.8	CRI>80	-	$L_{80}B_{10}$>102,000h
	Lebensdauer Treiber (bis zu h)	**LED-Energieeffizienzklasse**	**Lichtstrom Notlicht (lm)**	**Lichtstrom Nachtlicht (lm)**
	100.000	B	-	-
	Abmessungen			
	H 86mm			
GABY-G2-1-2000N-SW	2254	17.8	127	4000
	Gewicht (kg)	**CRI**	**High Temp (°C)**	**LED-Lichtstromerhalt**
	1.8	CRI>80	-	$L_{80}B_{10}$>102,000h
	Lebensdauer Treiber (bis zu h)	**LED-Energieeffizienzklasse**	**Lichtstrom Notlicht (lm)**	**Lichtstrom Nachtlicht (lm)**
	100.000	B	-	-
	Abmessungen			
	H 86mm			
GABY-G2-1-1500W-SW	1571	13	121	3000
	Gewicht (kg)	**CRI**	**High Temp (°C)**	**LED-Lichtstromerhalt**
	1.8	CRI>80	-	$L_{80}B_{10}$>102,000h
	Lebensdauer Treiber (bis zu h)	**LED-Energieeffizienzklasse**	**Lichtstrom Notlicht (lm)**	**Lichtstrom Nachtlicht (lm)**
	100.000	C	-	-
	Abmessungen			
	H 86mm			
GABY-G2-1-2000W-SW	2142	17.7	121	3000
	Gewicht (kg)	**CRI**	**High Temp (°C)**	**LED-Lichtstromerhalt**
	1.8	CRI>80	-	$L_{80}B_{10}$>102,000h
	Lebensdauer Treiber (bis zu h)	**LED-Energieeffizienzklasse**	**Lichtstrom Notlicht (lm)**	**Lichtstrom Nachtlicht (lm)**
	100.000	C	-	-
	Abmessungen			
	H 86mm			
GABY-G2-1-2600W-SW	2575	21.6	119	3000
	Gewicht (kg)	**CRI**	**High Temp (°C)**	**LED-Lichtstromerhalt**
	1.8	CRI>80	-	$L_{80}B_{10}$>102,000h
	Lebensdauer Treiber (bis zu h)	**LED-Energieeffizienzklasse**	**Lichtstrom Notlicht (lm)**	**Lichtstrom Nachtlicht (lm)**
	100.000	C	-	-
	Abmessungen			
	H 86mm			

AbbyG2	Leuchtenlichtstrom (lm)	Leistung (W)	Lichtausbeute (lm/W)	Farbtemperatur (K)
L709mm x B188mm				
GABY-G2-2-2900N-SW	2960	22.7	130	4000
	Gewicht (kg)	**CRI**	**High Temp (°C)**	**LED-Lichtstromerhalt**
	2.3	CRI>80	-	$L_{80}B_{10}$>102,000h
	Lebensdauer Treiber (bis zu h)	**LED-Energieeffizienzklasse**	**Lichtstrom Notlicht (lm)**	**Lichtstrom Nachtlicht (lm)**
	100.000	B	-	-
	Abmessungen			
	H 86mm			
GABY-G2-2-3300N-SW	3373	26.2	129	4000
	Gewicht (kg)	**CRI**	**High Temp (°C)**	**LED-Lichtstromerhalt**
	2.3	CRI>80	-	$L_{80}B_{10}$>102,000h
	Lebensdauer Treiber (bis zu h)	**LED-Energieeffizienzklasse**	**Lichtstrom Notlicht (lm)**	**Lichtstrom Nachtlicht (lm)**
	100.000	B	-	-
	Abmessungen			
	H 86mm			
GABY-G2-2-3800N-SW	3861	30.2	128	4000
	Gewicht (kg)	**CRI**	**High Temp (°C)**	**LED-Lichtstromerhalt**
	2.3	CRI>80	-	$L_{80}B_{10}$>102,000h
	Lebensdauer Treiber (bis zu h)	**LED-Energieeffizienzklasse**	**Lichtstrom Notlicht (lm)**	**Lichtstrom Nachtlicht (lm)**
	100.000	B	-	-
	Abmessungen			
	H 86mm			
GABY-G2-2-2600W-SW	2767	22.7	122	3000
	Gewicht (kg)	**CRI**	**High Temp (°C)**	**LED-Lichtstromerhalt**
	2.3	CRI>80	-	$L_{80}B_{10}$>102,000h
	Lebensdauer Treiber (bis zu h)	**LED-Energieeffizienzklasse**	**Lichtstrom Notlicht (lm)**	**Lichtstrom Nachtlicht (lm)**
	100.000	C	-	-
	Abmessungen			
	H 86mm			
GABY-G2-2-3000W-SW	3162	26.1	121	3000
	Gewicht (kg)	**CRI**	**High Temp (°C)**	**LED-Lichtstromerhalt**
	2.3	CRI>80	-	$L_{80}B_{10}$>102,000h
	Lebensdauer Treiber (bis zu h)	**LED-Energieeffizienzklasse**	**Lichtstrom Notlicht (lm)**	**Lichtstrom Nachtlicht (lm)**
	100.000	C	-	-
	Abmessungen			
	H 86mm			

AbbyG2	Leuchtenlichtstrom (lm)	Leistung (W)	Lichtausbeute (lm/W)	Farbtemperatur (K)
L709mm x B188mm				
GABY-G2-2-3600W-SW	3599	30	120	3000
	Gewicht (kg)	**CRI**	**High Temp (°C)**	**LED-Lichtstromerhalt**
	2.3	CRI>80	-	$L_{80}B_{10}$>102,000h
	Lebensdauer Treiber (bis zu h)	**LED-Energieeffizienzklasse**	**Lichtstrom Notlicht (lm)**	**Lichtstrom Nachtlicht (lm)**
	100.000	C	-	-
	Abmessungen			
	H 86mm			
L1308mm x B180mm				
GABY-G2-4-3500N-SW	3541	26.8	132	4000
	Gewicht (kg)	**CRI**	**High Temp (°C)**	**LED-Lichtstromerhalt**
	5.1	CRI>80	-	$L_{80}B_{10}$>102,000h
	Lebensdauer Treiber (bis zu h)	**LED-Energieeffizienzklasse**	**Lichtstrom Notlicht (lm)**	**Lichtstrom Nachtlicht (lm)**
	100.000	B	-	-
	Abmessungen			
	H 86mm			
GABY-G2-4-4500N-SW	4488	34.4	130	4000
	Gewicht (kg)	**CRI**	**High Temp (°C)**	**LED-Lichtstromerhalt**
	5.1	CRI>80	-	$L_{80}B_{10}$>102,000h
	Lebensdauer Treiber (bis zu h)	**LED-Energieeffizienzklasse**	**Lichtstrom Notlicht (lm)**	**Lichtstrom Nachtlicht (lm)**
	100.000	B	-	-
	Abmessungen			
	H 86mm			
GABY-G2-4-5000N-SW	4911	35.5	138	4000
	Gewicht (kg)	**CRI**	**High Temp (°C)**	**LED-Lichtstromerhalt**
	5.1	CRI>80	-	$L_{80}B_{10}$>102,000h
	Lebensdauer Treiber (bis zu h)	**LED-Energieeffizienzklasse**	**Lichtstrom Notlicht (lm)**	**Lichtstrom Nachtlicht (lm)**
	100.000	B	-	-
	Abmessungen			
	H 86mm			
GABY-G2-4-6500N-SW	6669	49.4	135	4000
	Gewicht (kg)	**CRI**	**High Temp (°C)**	**LED-Lichtstromerhalt**
	5.1	CRI>80	-	$L_{80}B_{10}$>102,000h
	Lebensdauer Treiber (bis zu h)	**LED-Energieeffizienzklasse**	**Lichtstrom Notlicht (lm)**	**Lichtstrom Nachtlicht (lm)**
	100.000	B	-	-
	Abmessungen			
	H 86mm			

AbbyG2	Leuchtenlichtstrom (lm)	Leistung (W)	Lichtausbeute (lm/W)	Farbtemperatur (K)
L1308mm x B180mm				
GABY-G2-4-7000N-SW	7168	53.3	134	4000
	Gewicht (kg)	**CRI**	**High Temp (°C)**	**LED-Lichtstromerhalt**
	5.1	CRI>80	-	$L_{80}B_{10}$>102,000h
	Lebensdauer Treiber (bis zu h)	**LED-Energieeffizienzklasse**	**Lichtstrom Notlicht (lm)**	**Lichtstrom Nachtlicht (lm)**
	100.000	B	-	-
	Abmessungen			
	H 86mm			
GABY-G2-4-3500W-SW	3590	29.9	120	3000
	Gewicht (kg)	**CRI**	**High Temp (°C)**	**LED-Lichtstromerhalt**
	5.1	CRI>80	-	$L_{80}B_{10}$>102,000h
	Lebensdauer Treiber (bis zu h)	**LED-Energieeffizienzklasse**	**Lichtstrom Notlicht (lm)**	**Lichtstrom Nachtlicht (lm)**
	100.000	C	-	-
	Abmessungen			
	H 86mm			
GABY-G2-4-4500W-SW	4599	35.3	130	3000
	Gewicht (kg)	**CRI**	**High Temp (°C)**	**LED-Lichtstromerhalt**
	5.1	CRI>80	-	$L_{80}B_{10}$>102,000h
	Lebensdauer Treiber (bis zu h)	**LED-Energieeffizienzklasse**	**Lichtstrom Notlicht (lm)**	**Lichtstrom Nachtlicht (lm)**
	100.000	C	-	-
	Abmessungen			
	H 86mm			
GABY-G2-4-5000W-SW	5038	38.8	130	3000
	Gewicht (kg)	**CRI**	**High Temp (°C)**	**LED-Lichtstromerhalt**
	5.1	CRI>80	-	$L_{80}B_{10}$>102,000h
	Lebensdauer Treiber (bis zu h)	**LED-Energieeffizienzklasse**	**Lichtstrom Notlicht (lm)**	**Lichtstrom Nachtlicht (lm)**
	100.000	C	-	-
	Abmessungen			
	H 86mm			
GABY-G2-4-6500W-SW	6716	53.3	126	3000
	Gewicht (kg)	**CRI**	**High Temp (°C)**	**LED-Lichtstromerhalt**
	5.1	CRI>80	-	$L_{80}B_{10}$>102,000h
	Lebensdauer Treiber (bis zu h)	**LED-Energieeffizienzklasse**	**Lichtstrom Notlicht (lm)**	**Lichtstrom Nachtlicht (lm)**
	100.000	C	-	-
	Abmessungen			
	H 86mm			

AbbyG2	Leuchtenlichtstrom (lm)	Leistung (W)	Lichtausbeute (lm/W)	Farbtemperatur (K)
L1308mm x B180mm				
GABY-G2-4-7000W-SW	7065	56.8	124	3000
	Gewicht (kg)	**CRI**	**High Temp (°C)**	**LED-Lichtstromerhalt**
	5.1	CRI>80	-	$L_{80}B_{10}$>102,000h
	Lebensdauer Treiber (bis zu h)	**LED-Energieeffizienzklasse**	**Lichtstrom Notlicht (lm)**	**Lichtstrom Nachtlicht (lm)**
	100.000	C	-	-
	Abmessungen			
	H 86mm			

Optionen

Nachtlicht	-NL
Bewegungsmelder integriert, Basic	-M1
Externe Befestigungswinkel	-BR
weiß glatt	-SW
DALI-2 Dimming/Monitoring	-DA

- Nachtlicht und Bewegungsmelder nicht für GABY-G2-1 GABY-G2-2 verfügbar.
- -BR Befestigungswinkel 45° zur Montage der Leuchte im Ixel zwischen Wand und Decke.
- -DA/-DI und M1 nicht kombiniert werden können.

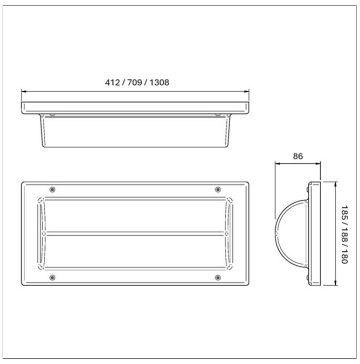

Abby G2 Zeichnung

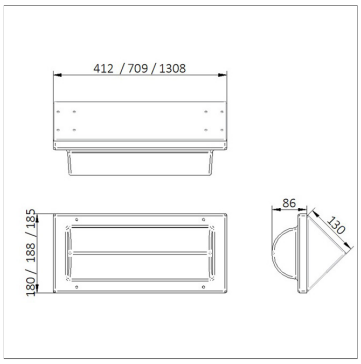

Abby G2 Externe Befestigungswinkel Zeichnung

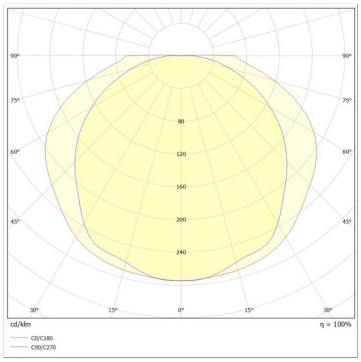

Abby G2 412mm Lichtverteilungskurve

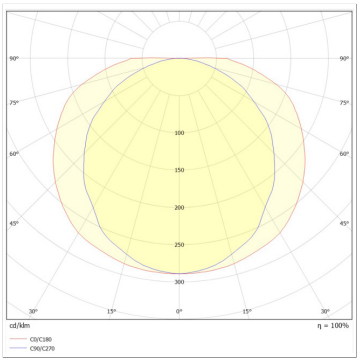

Abby G2 709mm Lichtverteilungskurve

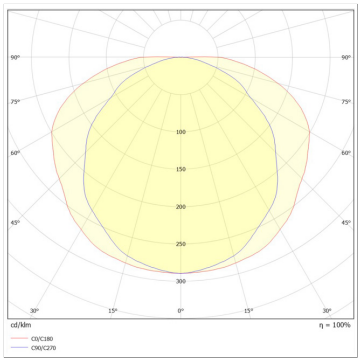

Abby G2 1308mm Lichtverteilungskurve